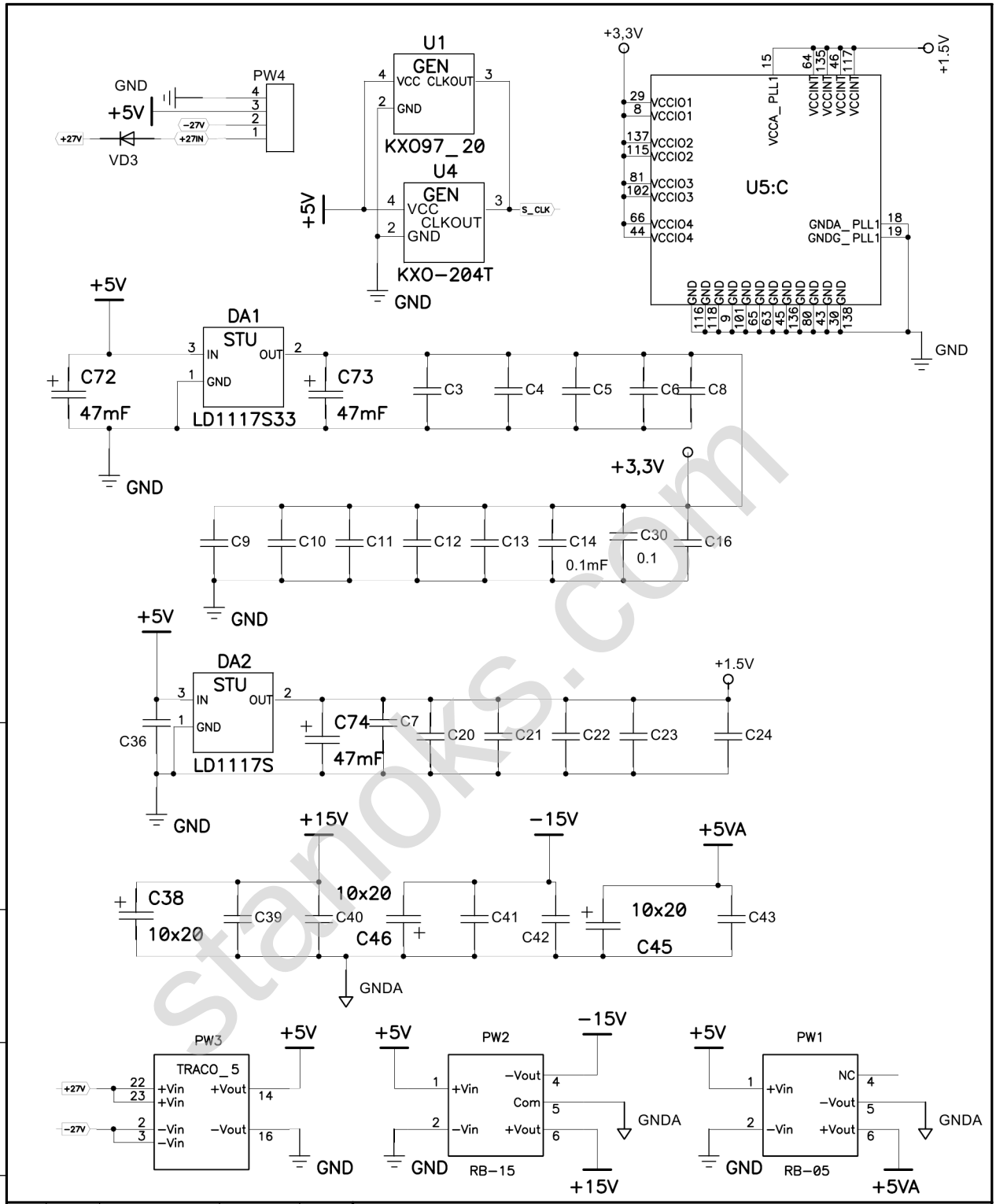

ПОДП И ДАТА	ИНВ № ДУБЛ	ВЗАМ ИНВ №	ПОДП И ДАТА	ИНВ № ПОДЛ

ИЗМ	ЛИСТ	№ ДОКУМ	ПОДПИСЬ	ДАТА
РАЗРАБ.				
ПРОВ.				
Т. КОНТР.				
Н. КОНТР.				
УТВ.				

1.033110.001 Э3

БС3110.01 v3

Схема электрическая принципиальная

ЛИТ	МАССА	МАСШТАБ

ЛИСТ 1 ЛИСТОВ 8

stanoks.com

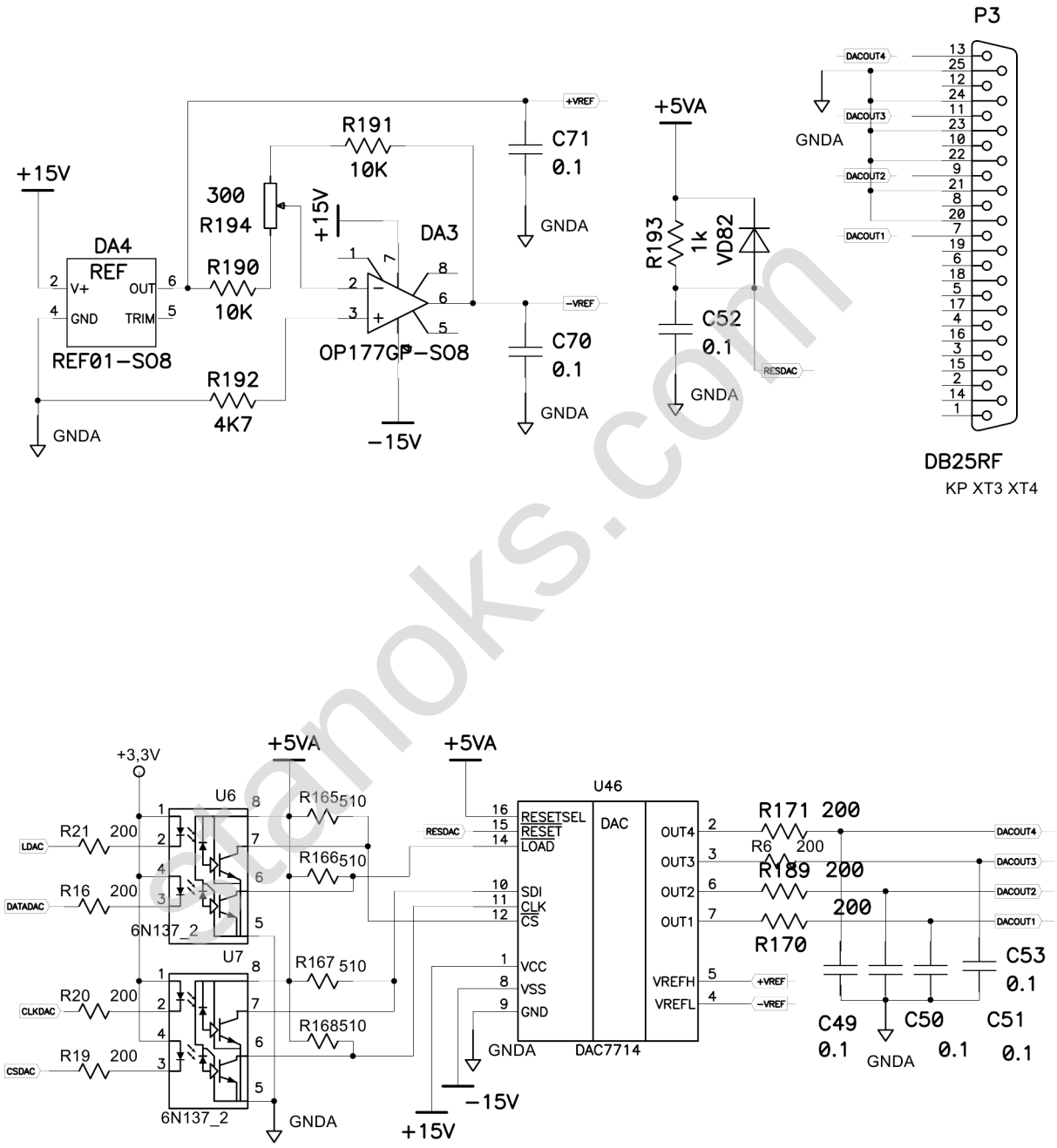

stanoks.com

ПОДП И ДАТА	ИНВ № ДУБЛ	ВЗАМ ИНВ №	ПОДП И ДАТА	ИНВ № ПОДЛ

ИЗМ	ЛИСТ	№ ДОКУМ	ПОДПИСЬ	ДАТА	1.033110.001 Э3	ЛИСТ 2

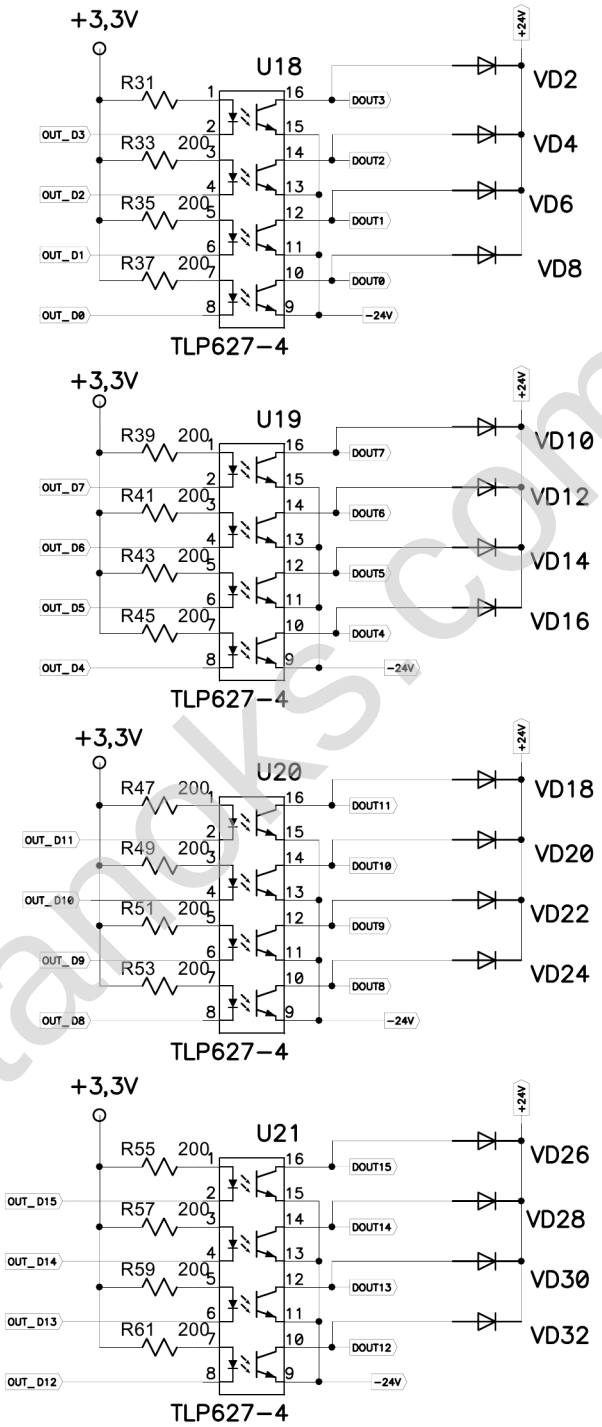

stanoks.com

ПОДП И ДАТА	ИНВ № ДУБЛ	ВЗАМ ИНВ №	ПОДП И ДАТА	ИНВ № ПОДЛ

ИЗМ	ЛИСТ	№ ДОКУМ	ПОДПИСЬ	ДАТА	1.033110.001 Э3	ЛИСТ 3

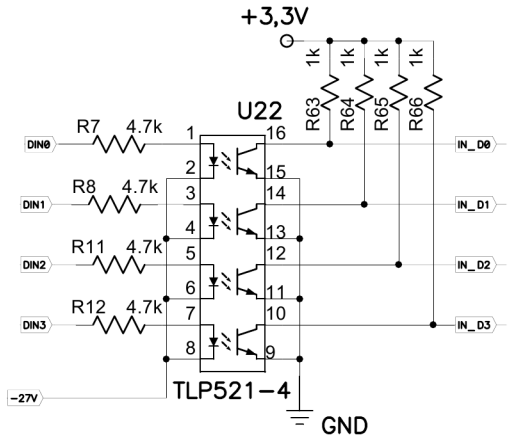

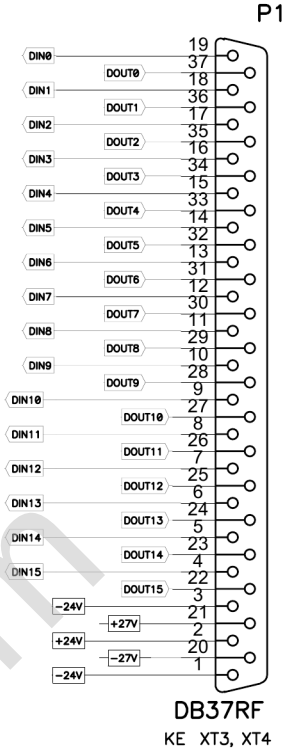

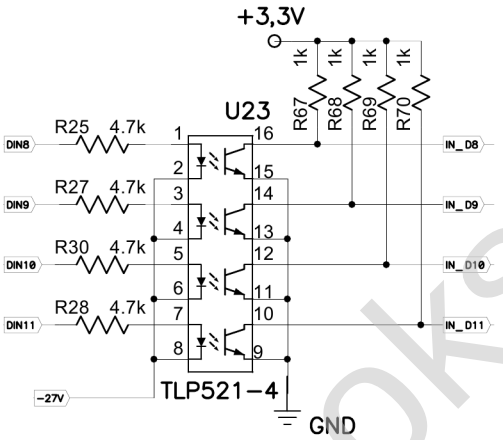

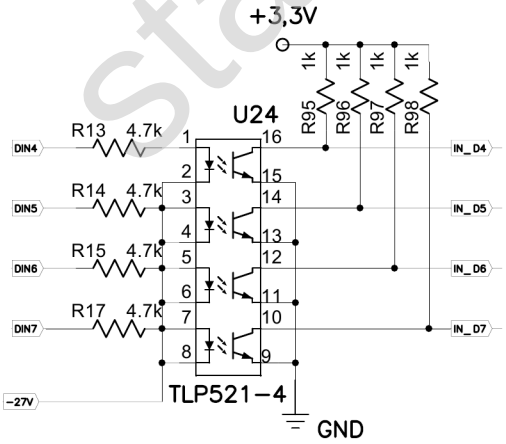

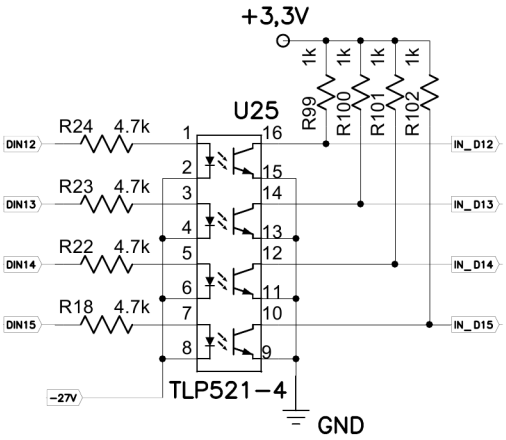

stanoks.com

ПОДП И ДАТА	ИНВ № ДУБЛ	ВЗАМ ИНВ №	ПОДП И ДАТА	ИНВ № ПОДЛ

ИЗМ	ЛИСТ	№ ДОКУМ	ПОДПИСЬ	ДАТА	1.033110.001 Э3	ЛИСТ 4

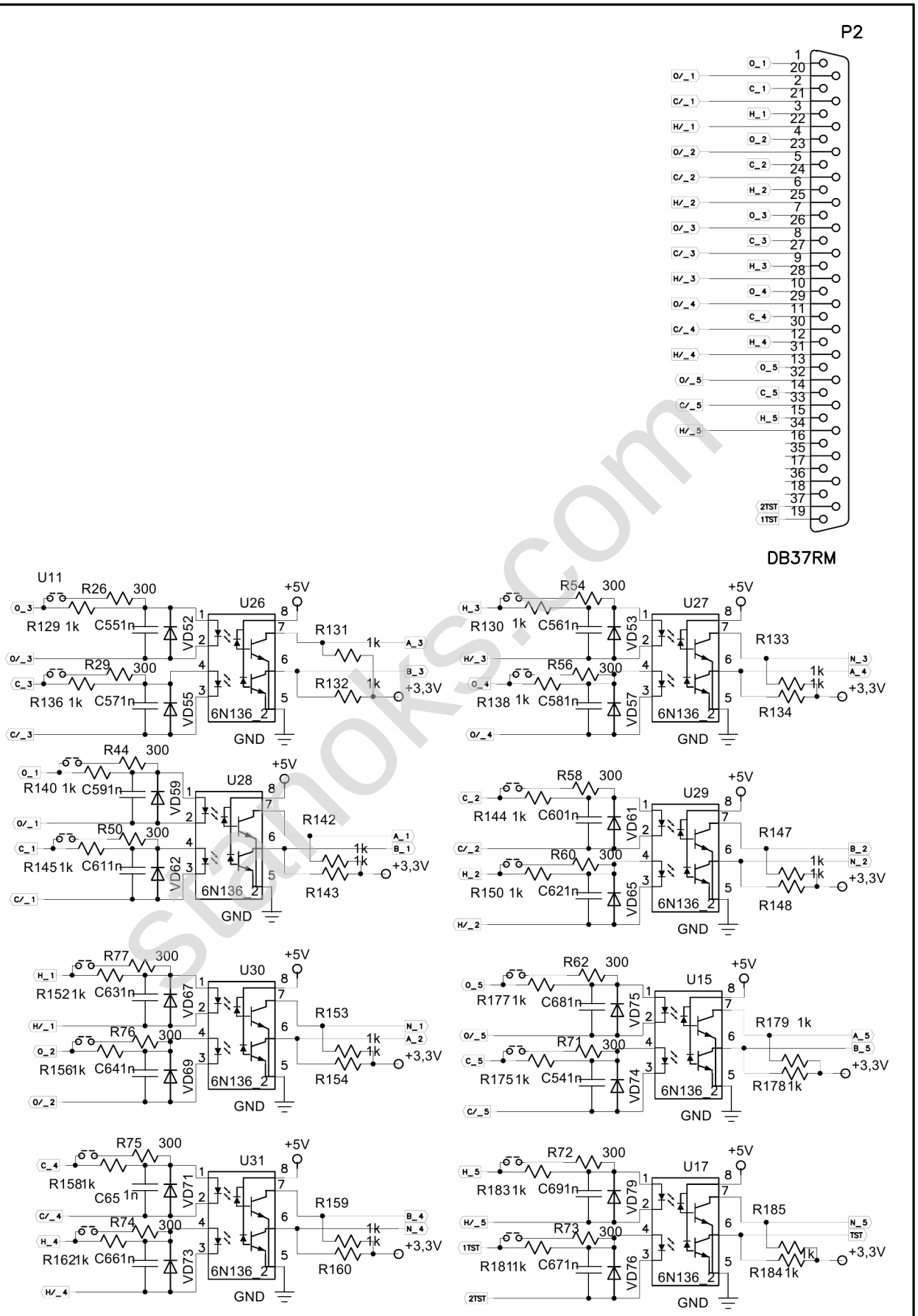

ИЗМ	ЛИСТ	№ ДОКУМ	ПОДПИСЬ	ДАТА	1.033110.001 Э3	ЛИСТ 5

ПОДП И ДАТА | ИНВ № ДУБЛ | ВЗАМ ИНВ № | ПОДП И ДАТА | ИНВ № ПОДЛ

stanoks.com

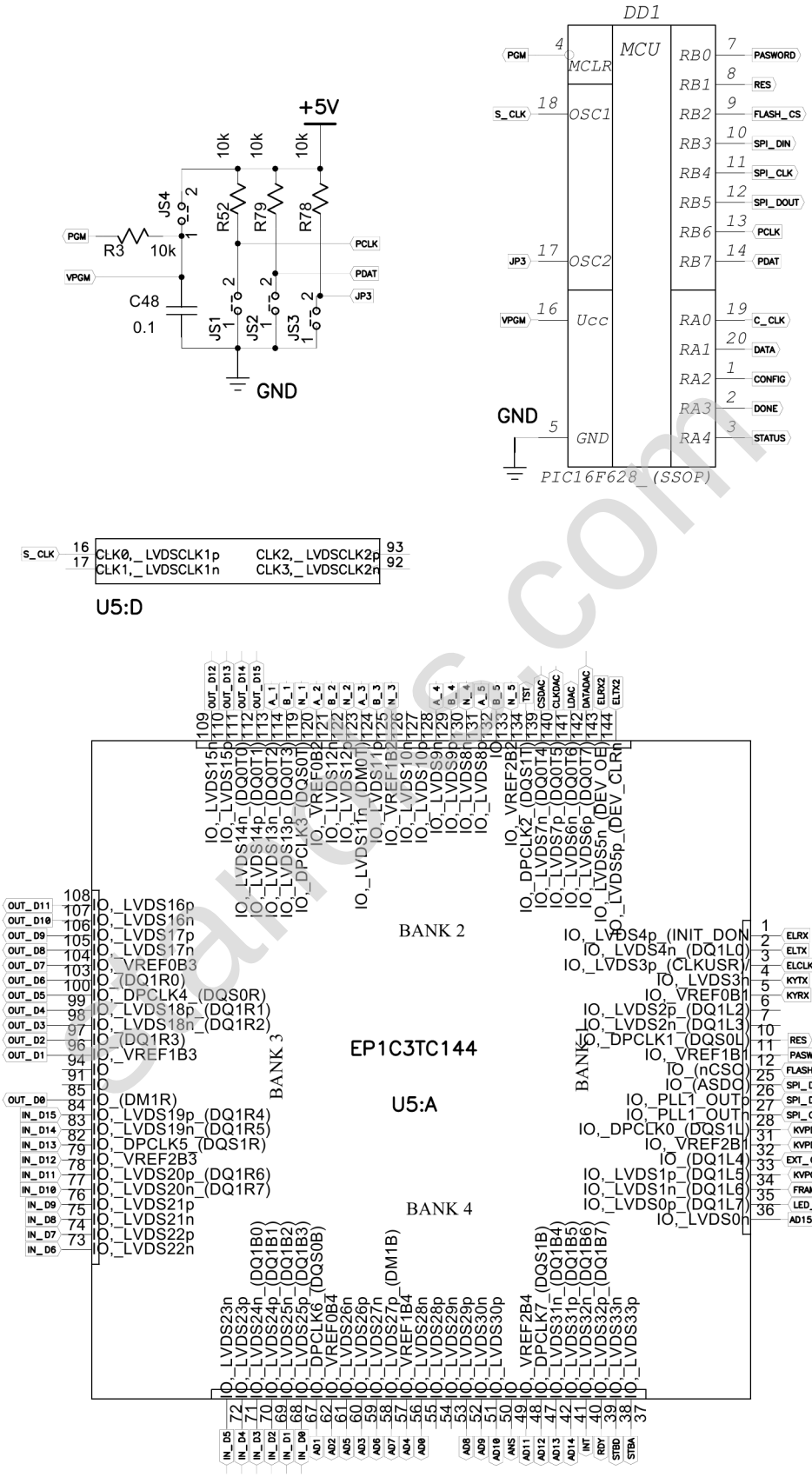

ПОДП И ДАТА	ИНВ № ДУБЛ	ВЗАМ ИНВ №	ПОДП И ДАТА	ИНВ № ПОДЛ

ИЗМ	ЛИСТ	№ ДОКУМ	ПОДПИСЬ	ДАТА

1.033110.001 Э3

ЛИСТ 6

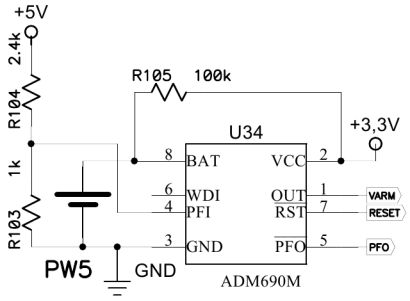

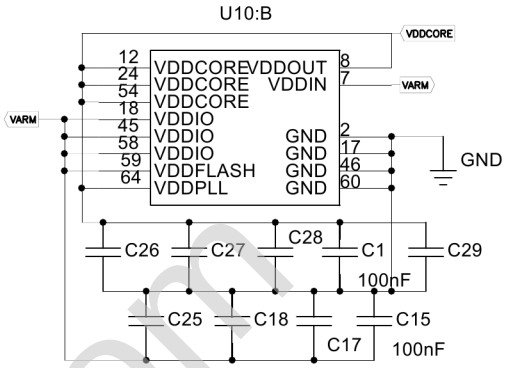

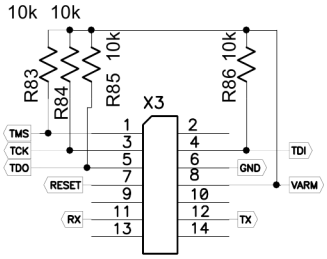

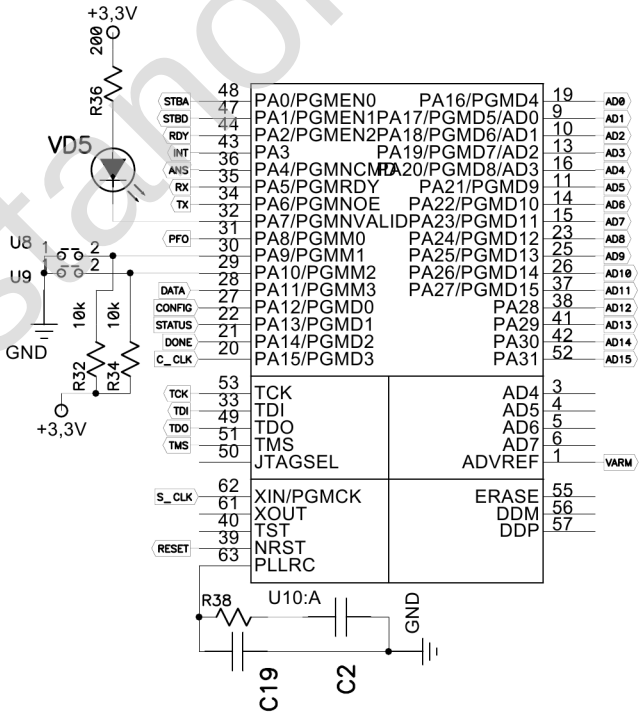

stanoks.com

ИНВ № ПОДЛ	ПОДП И ДАТА	ВЗАМ ИНВ №	ИНВ № ДУБЛ	ПОДП И ДАТА

ИЗМ	ЛИСТ	№ ДОКУМ	ПОДПИСЬ	ДАТА	1.033110.001 Э3	ЛИСТ 7

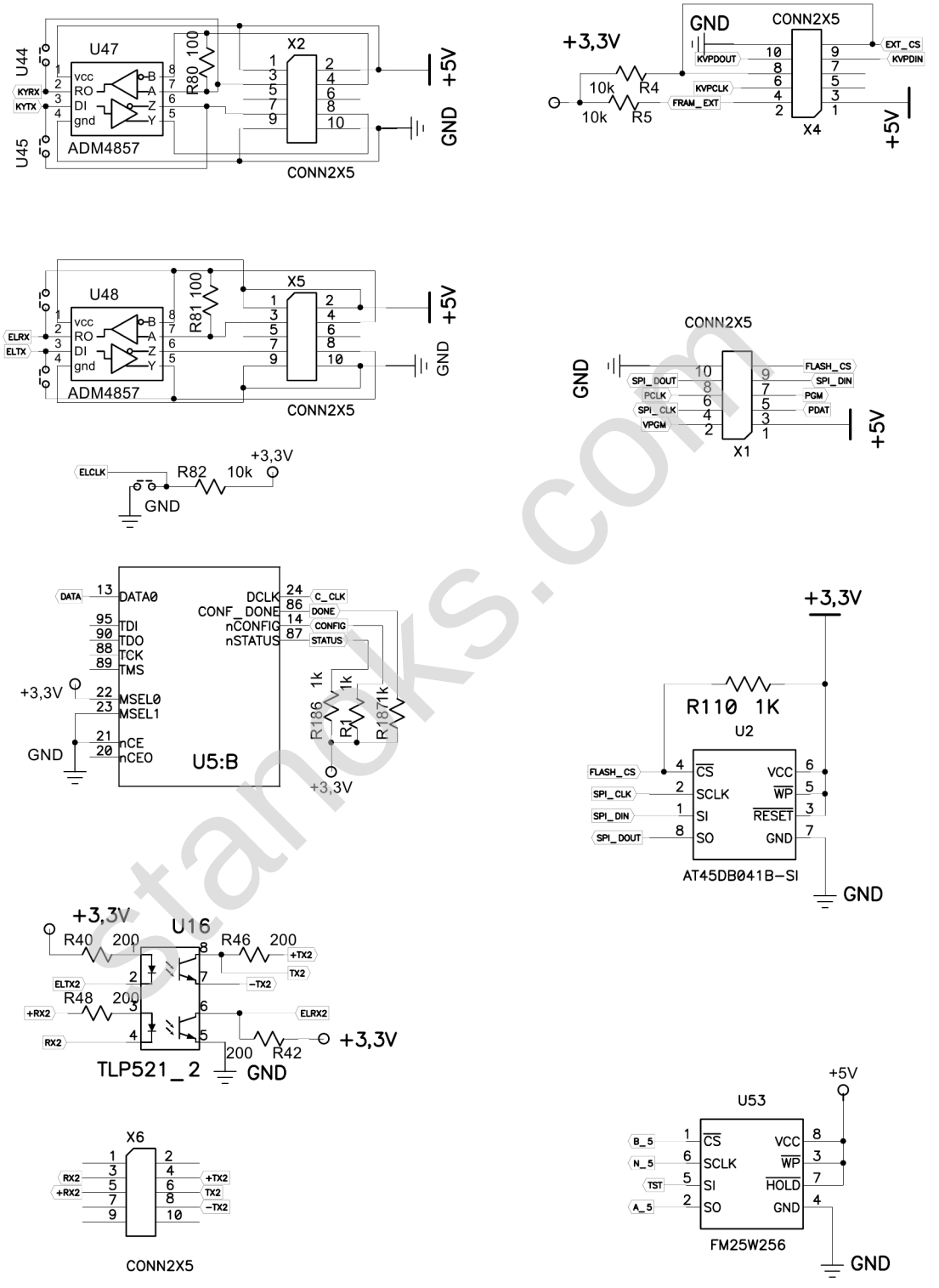

stanoks.com

ПОДП И ДАТА	ИНВ № ДУБЛ	ВЗАМ ИНВ №	ПОДП И ДАТА	ИНВ № ПОДЛ

ИЗМ	ЛИСТ	№ ДОКУМ	ПОДПИСЬ	ДАТА	1.033110.001 ЭЗ	ЛИСТ 8

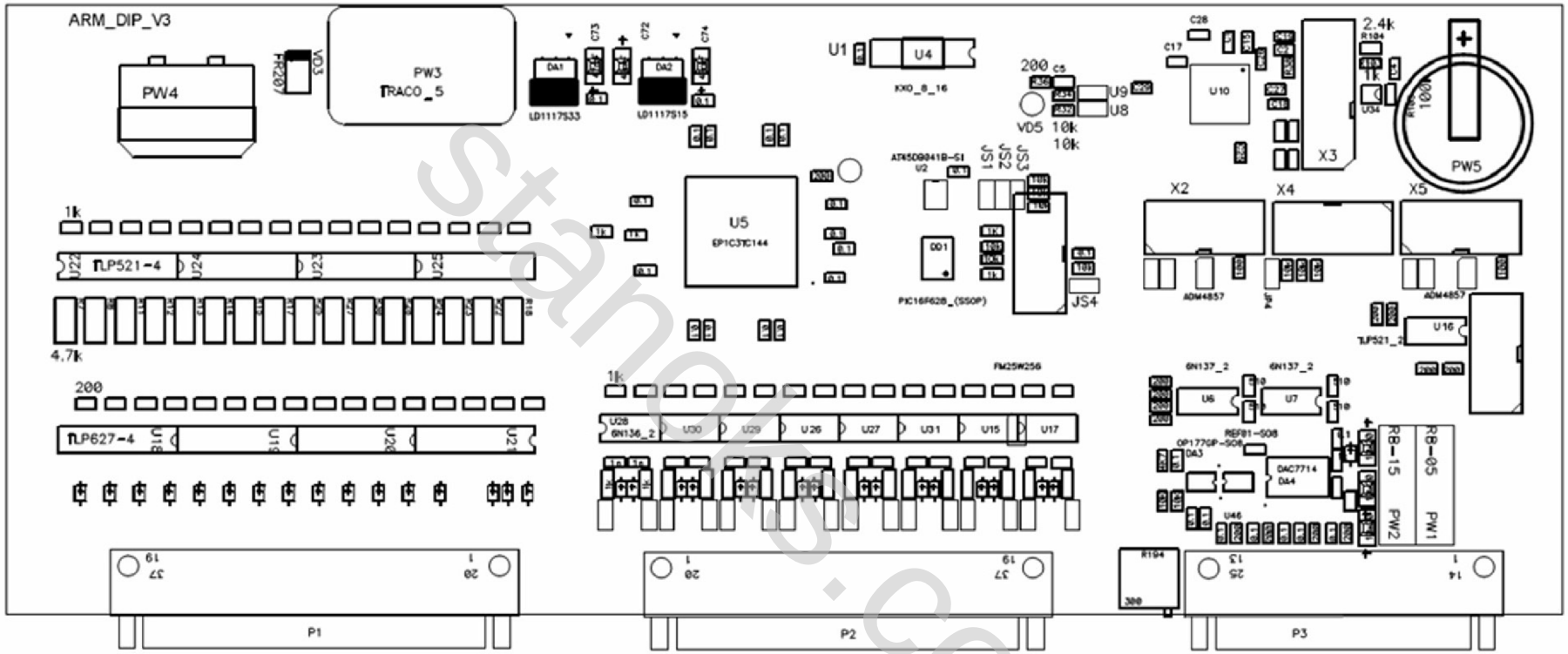

					1.033.110.001
ИЗМ	ЛИСТ	№ ДОКУМ	ПОДПИСЬ	ДАТА	БС 3110.01 V 3
РАЗРАБ.					Расположение элемнтов
ПРОВ.					
Т. КОНТР.					
Н. КОНТР.					
УТВ.					

ЛИТ	МАССА	МАСШТАБ
ЛИСТ 1	ЛИСТОВ 1	

stanok.com

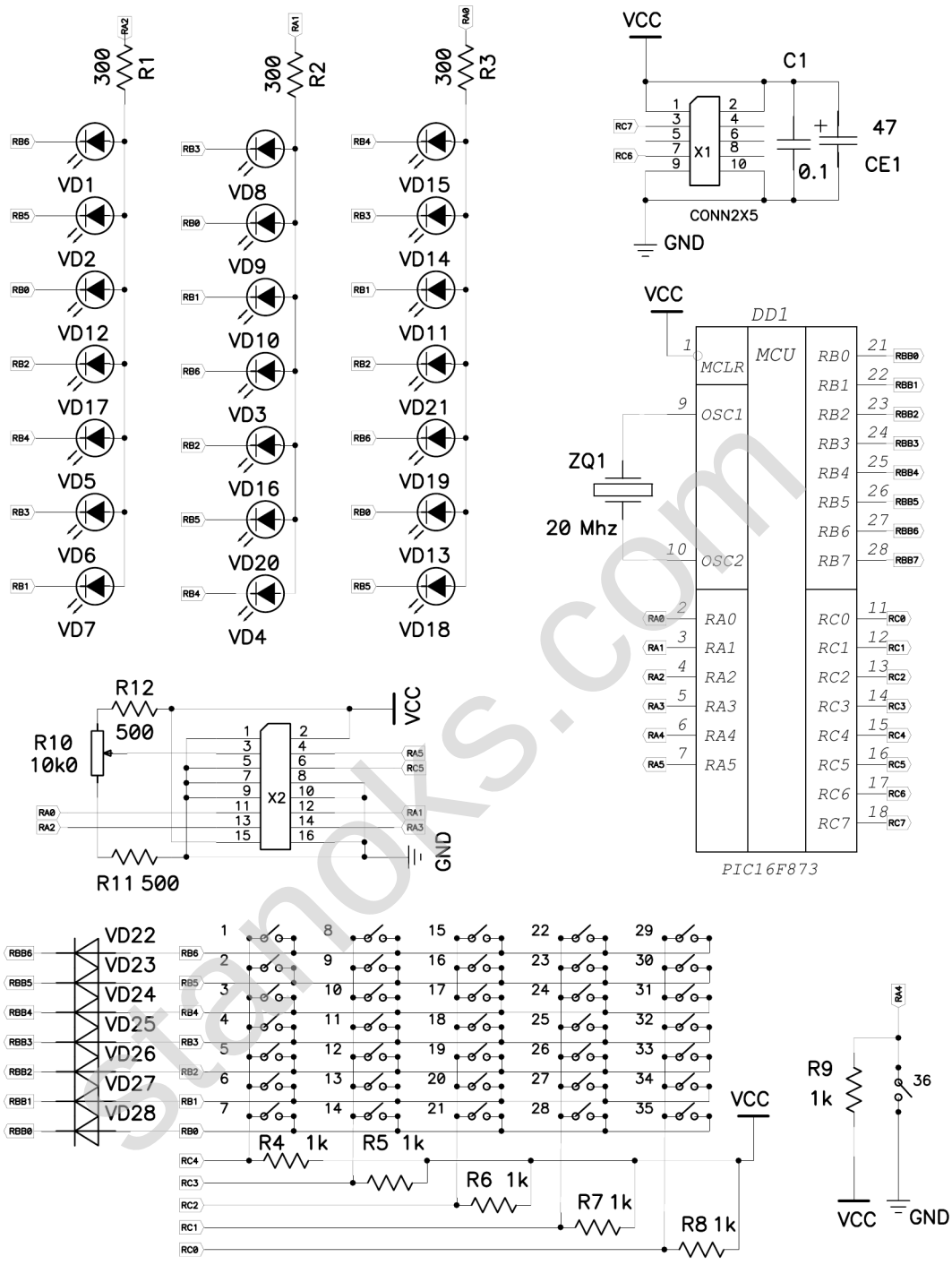

ИЗМ	ЛИСТ	№ ДОКУМ	ПОДПИСЬ	ДАТА	
РАЗРАБ.					
ПРОВ.					
Т. КОНТР.					
Н. КОНТР.					
УТВ.					

1.003110.002 Э3

Блок ПО3110

Схема электрическая принципиальная

ЛИТ	МАССА	МАСШТАБ
ЛИСТ 1	ЛИСТОВ 1	

ПОДП И ДАТА

ИНВ № ДУБЛ

ВЗАМ ИНВ №

ПОДП И ДАТА

ИНВ № ПОДЛ

stanoks.com

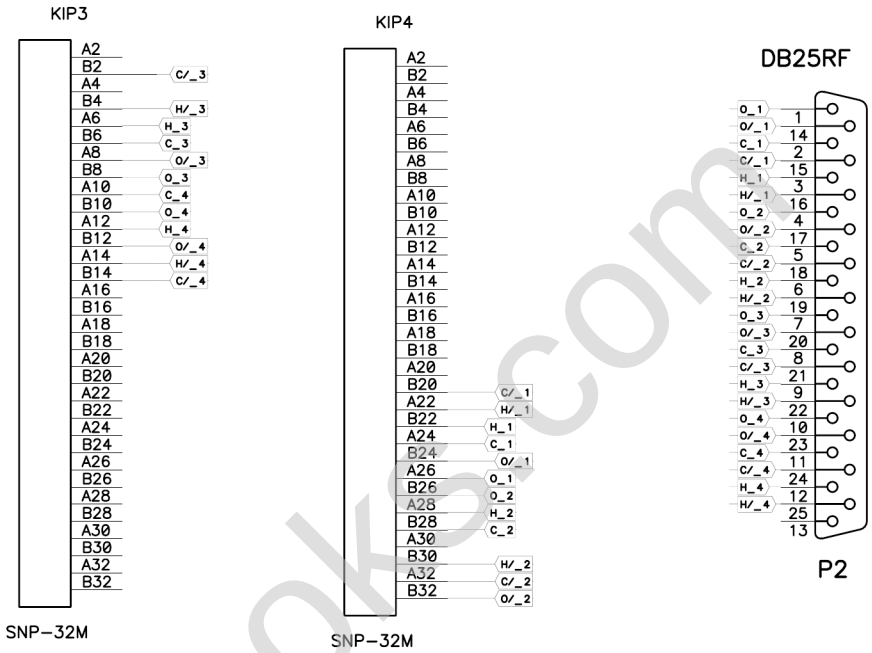

KIP XT3 XT4

stanoks.com

ПОДП И ДАТА					
ИНВ № ДУБЛ					
ВЗАМ ИНВ №					
ПОДП И ДАТА					
ИНВ № ПОДЛ					

ИЗМ	ЛИСТ	№ ДОКУМ	ПОДПИСЬ	ДАТА
РАЗРАБ.				
ПРОВ.				
Т. КОНТР.				
Н. КОНТР.				
УТВ.				

1.013110.004 Э3

Переходная плата ПП3110.01

Схема электрическая принципиальная

ЛИТ	МАССА	МАСШТАБ
ЛИСТ 1	ЛИСТОВ 2	

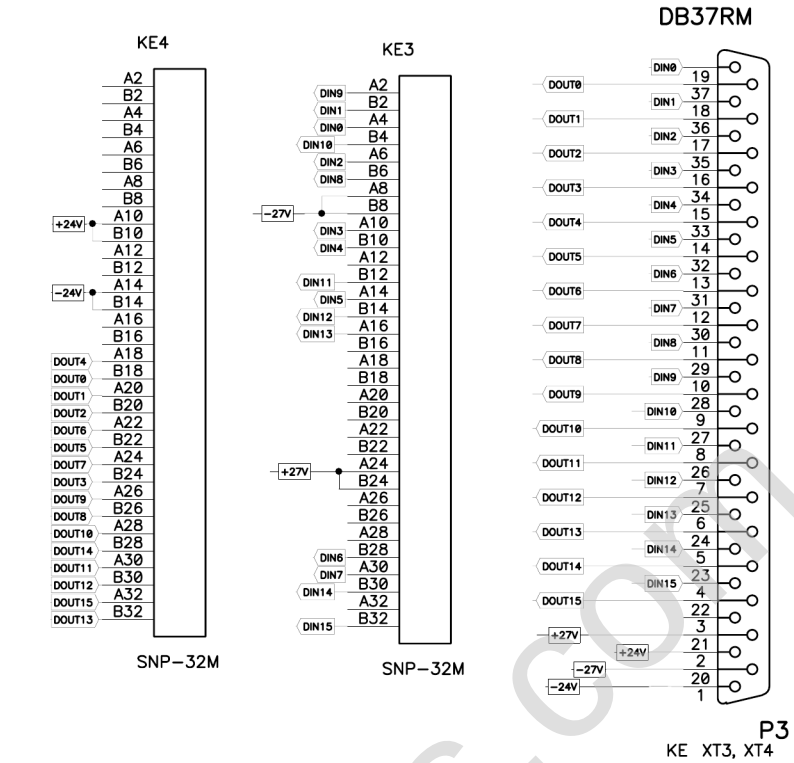

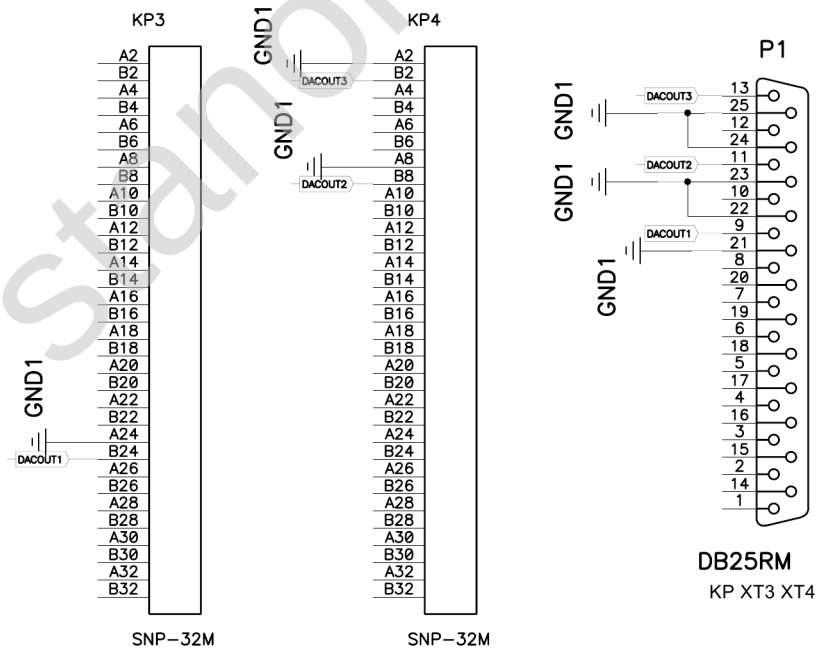

stanoks.com

ИЗМ	ЛИСТ	№ ДОКУМ	ПОДПИСЬ	ДАТА

1.013110.004 Э3

ЛИСТ 2

ПОДП И ДАТА | ИНВ № ДУБЛ | ВЗАМ ИНВ № | ПОДП И ДАТА | ИНВ № ПОДЛ

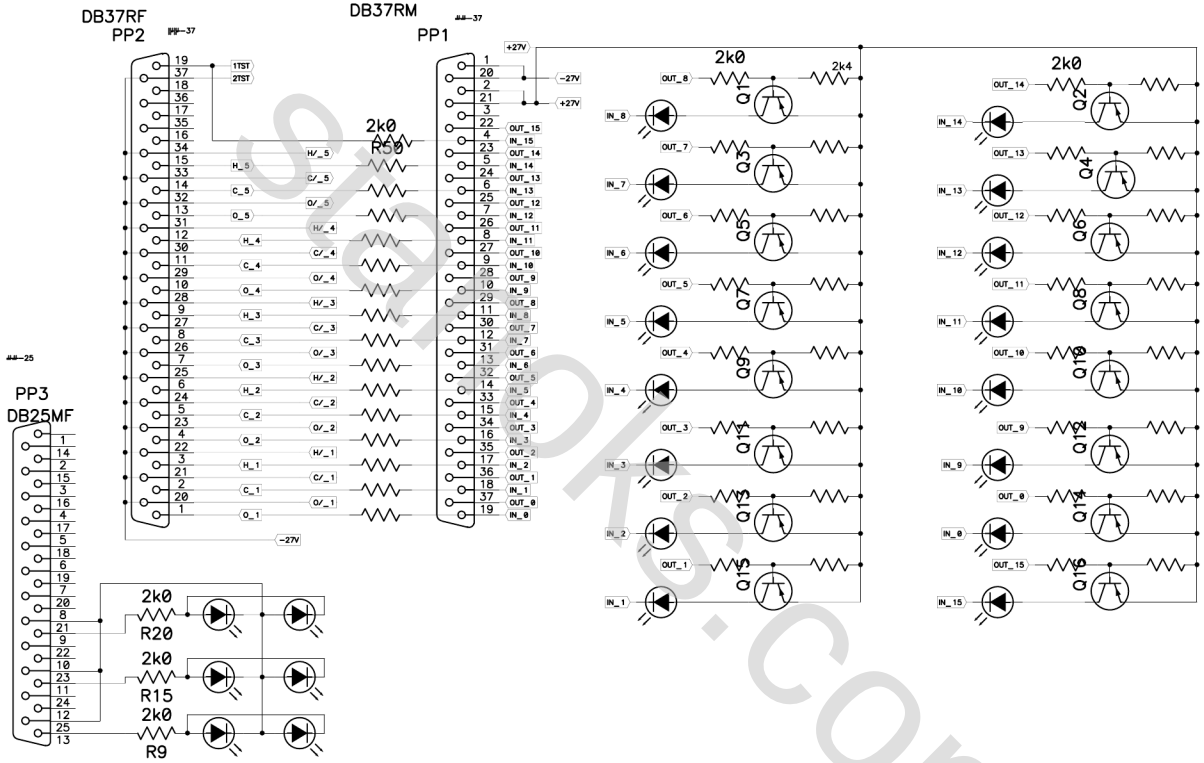

ИЗМ	ЛИСТ	№ ДОКУМ	ПОДПИСЬ	ДАТА	
РАЗРАБ.					
ПРОВ.					
Т. КОНТР.					
Н. КОНТР.					
УТВ.					

1.013110.003 Э3

Блок самодиагностики
БД3110.01

Схема электрическая принципиальная

ЛИТ	МАССА	МАСШТАБ

ЛИСТ 1 ЛИСТОВ 1

ПОДП И ДАТА	ИНВ № ДУБЛ	ВЗАМ ИНВ №	ПОДП И ДАТА	ИНВ № ПОДЛ

stanoks.com

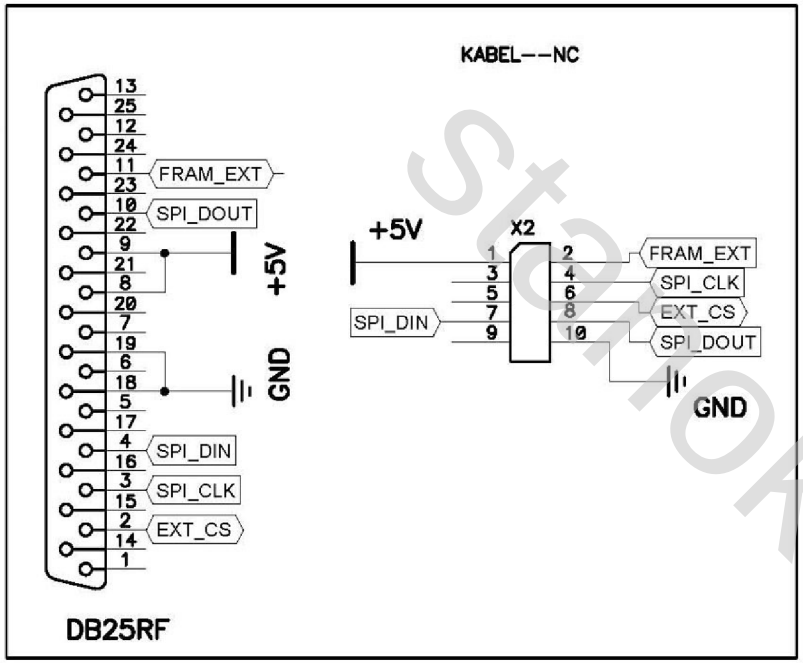

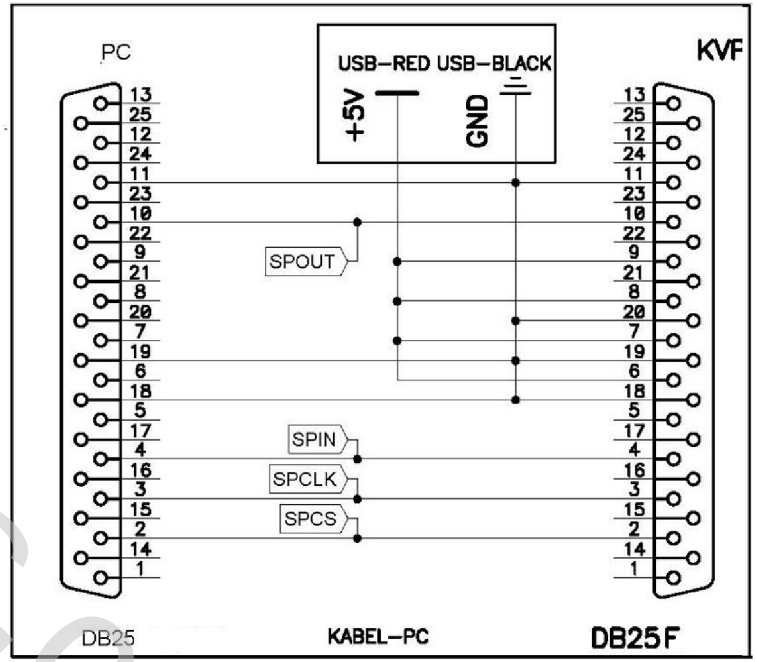

stankoks.com

ИЗМ	ЛИСТ	№ ДОКУМ	ПОДПИСЬ	ДАТА
РАЗРАБ.				
ПРОВ.				
Т. КОНТР.				
Н. КОНТР.				
УТВ.				

1.013110.006.Э3

Кабель КВП - ПК

Схема электрическая принципиальная

ЛИТ	МАССА	МАСШТАБ
ЛИСТ 1	ЛИСТОВ 1	